LEGENDA ANTINCENDIO

	IDRANTE UNI45 A MURO CON TUBAZIONE FLESSIBILE E LANCIA
	NASPO
	IDRANTE SOTTOSUOLO
	IDRANTE SOPRASUOLO
	ATTACCO AUTOPOMPA SINGOLO
	ATTACCO AUTOPOMPA DOPPIO
	CONTATORE/CASSETTA ANTINCENDIO
	TUBI PN16 IMPIANTO ANTINCENDIO { PEAD / ACCIAIO

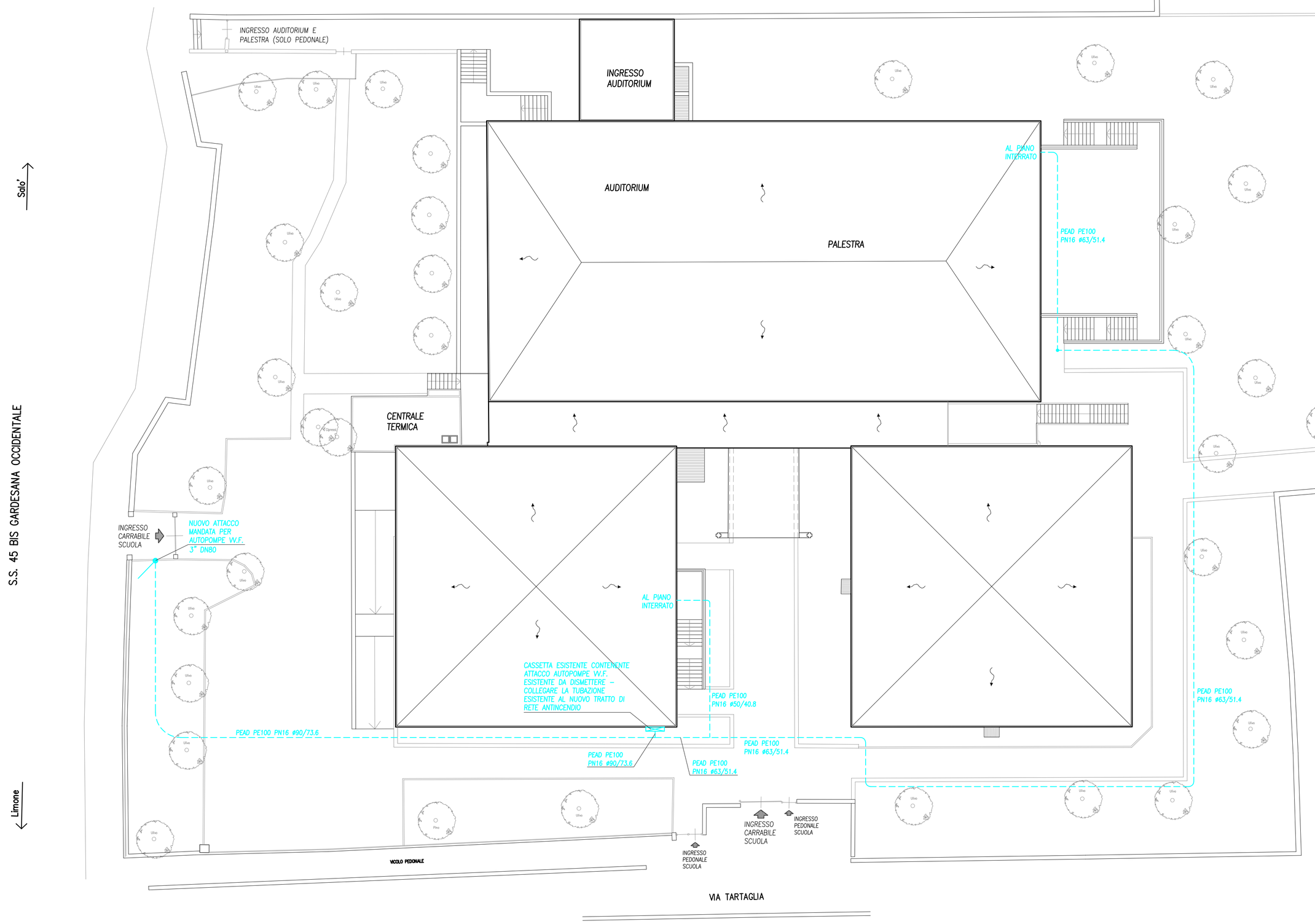

PLANIMETRIA GENERALE

SCALA 1:200

N

SCHEMA FUNZIONALE CENTRALE TERMICA

Parti nuove

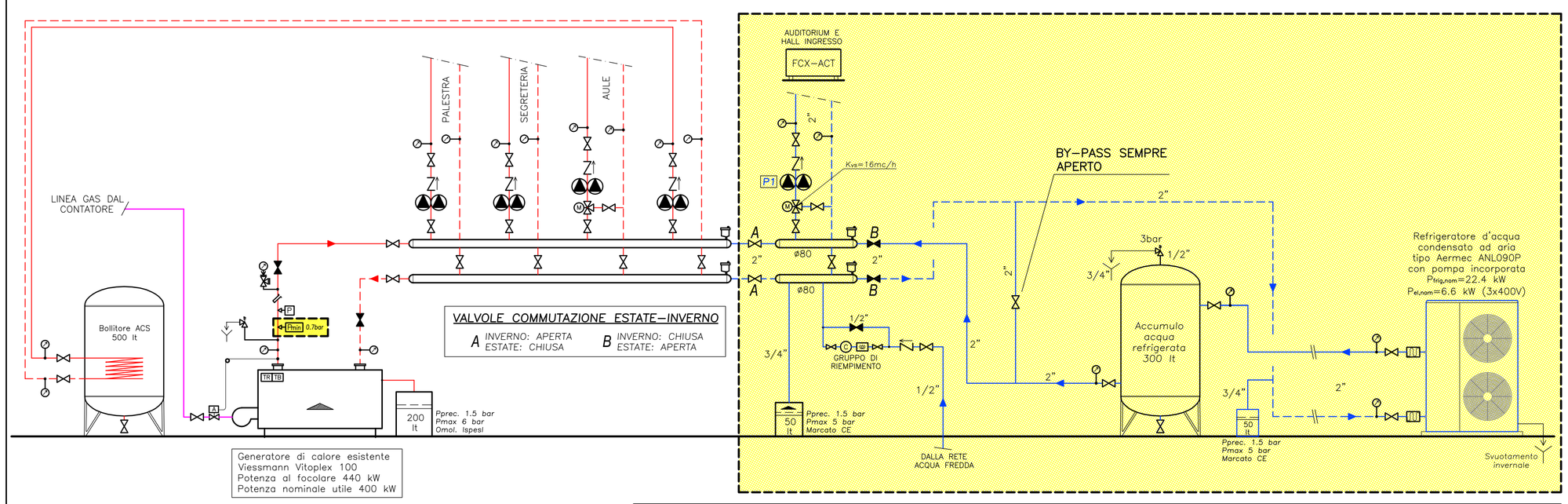

POMPE DI CIRCOLAZIONE

CIRCUITO	SIGLA	Q [mc/h]	H [m c.a.]	TIPO	MODELLO	REGOLAZIONE PRESSIONE/VELOCITA'	CURVA/ VELOCITA' (*)	DATI ELETTRICI P [W]	DATI ELETTRICI Aliment.	TIPO	CONSENSO ACCENSIONE
VENTILCONVETTORI	P1	6.2	5.7	DAB	EVOPLUS D 110/250.40M	Curva P–H proporzionale	3 di 5	190	1x230 V	Circolatore	Orologio (o in manuale)

(*) 1=velocita' minima. Es. 3 di 5=impostare a velocita' 3 (sulle 5 impostabili)

LEGENDA

	VALVOLA DI INTERCETTAZIONE NORMALMENTE APERTA
	VALVOLA DI INTERCETTAZIONE NORMALMENTE CHIUSA
	VALVOLA DI REGOLAZIONE A FARFALLA
	VALVOLA DI RITEGNO
	VALVOLA A TRE VIE MOTORIZZATA
	VALVOLA A DUE VIE MOTORIZZATA
	VALVOLA DI SICUREZZA
	VALVOLA DI BY–PASS DIFFERENZIALE
	RECIPIENTE DI RACCOLTA SCARICHI VALVOLA DI SICUREZZA
	GIUNTO ANTIVIBRANTE
	MANOMETRO CON APPENDICE PER STRUMENTO DI CONTROLLO A DISCO PIANO ø40 mm, SPESSORE 4 mm
	FLUSSOSTATO
	PRESSOSTATO DI BLOCCO A RIARMO MANUALE
	VALVOLA DI SFOGO ARIA JOLLY
	INDICATORE DI TEMPERATURA CON FONDO SCALA 120 °C
3/4"	VALVOLA DI INTERCETTAZIONE DEL COMBUSTIBILE
	POZZETTO PER INSERIMENTO TERMOMETRO DI CONTROLLO ø int.=10 mm
TR	TERMOSTATO AUTOMATICO DI REGOLAZIONE
TB	TERMOSTATO AUTOMATICO DI BLOCCO A RIARMO MANUALE TARATO PER T<=100 °C
	FILTRO
	CONTATORE ACQUA POTABILE
CC	CONTACALORIE (CON SONDE DI TEMPERATURA E CONTATORE VOLUMETRICO)

COMMITTENTE:

COMUNE DI TOSCOLANO MADERNO
Provincia di Brescia

SCUOLA SECONDARIA DI PRIMO GRADO DI TOSCOLANO
AMPLIAMENTO E MESSA A NORMA PREVENZIONE INCENDI

P1 - PROGETTO ESECUTIVO - 1° STRALCIO

Progettista

Studio di Ingegneria Trevisani
Ing. Fabio Trevisani

Via G.B. Cipani, 87 - Gardone Riviera (BS)
Tel./fax 0365-540921 - E-mail info@treving.it

Responsabile del procedimento:

Timbro e firma del responsabile:

	DATA	REVISIONE	NOME FILE	DIS.	CONTR.	APPR.
E						
D						
C						
B						
A						
-	19-05-2017	PRIMA CONSEGNA	-	-	-	-

TITOLO:

PROGETTO IMPIANTI TERMOIDRAULICI
Schema funzionale centrale termica
Planimetria generale impianto antincendio

Timbro e firma del coordinatore:
Ing. Fabio Trevisani

SCALA: 1:200

COMMESSA	ELABORATO PRATICA	PARTE	DISC. PROG.	NUMERO	REV.
C154	-	P1	EIM	01	-

A TERMINE DELLE VIGENTI LEGGI SUI DIRITTI DI AUTORE QUESTO DISEGNO NON PUO' ESSERE COPIATO O RIPRODOTTO SENZA L'AUTORIZZAZIONE DEL PROGETTISTA